Isolador Capacitivo

Aislador Capacitivo

Capacitive Insulator

MÉDIA TENSÃO

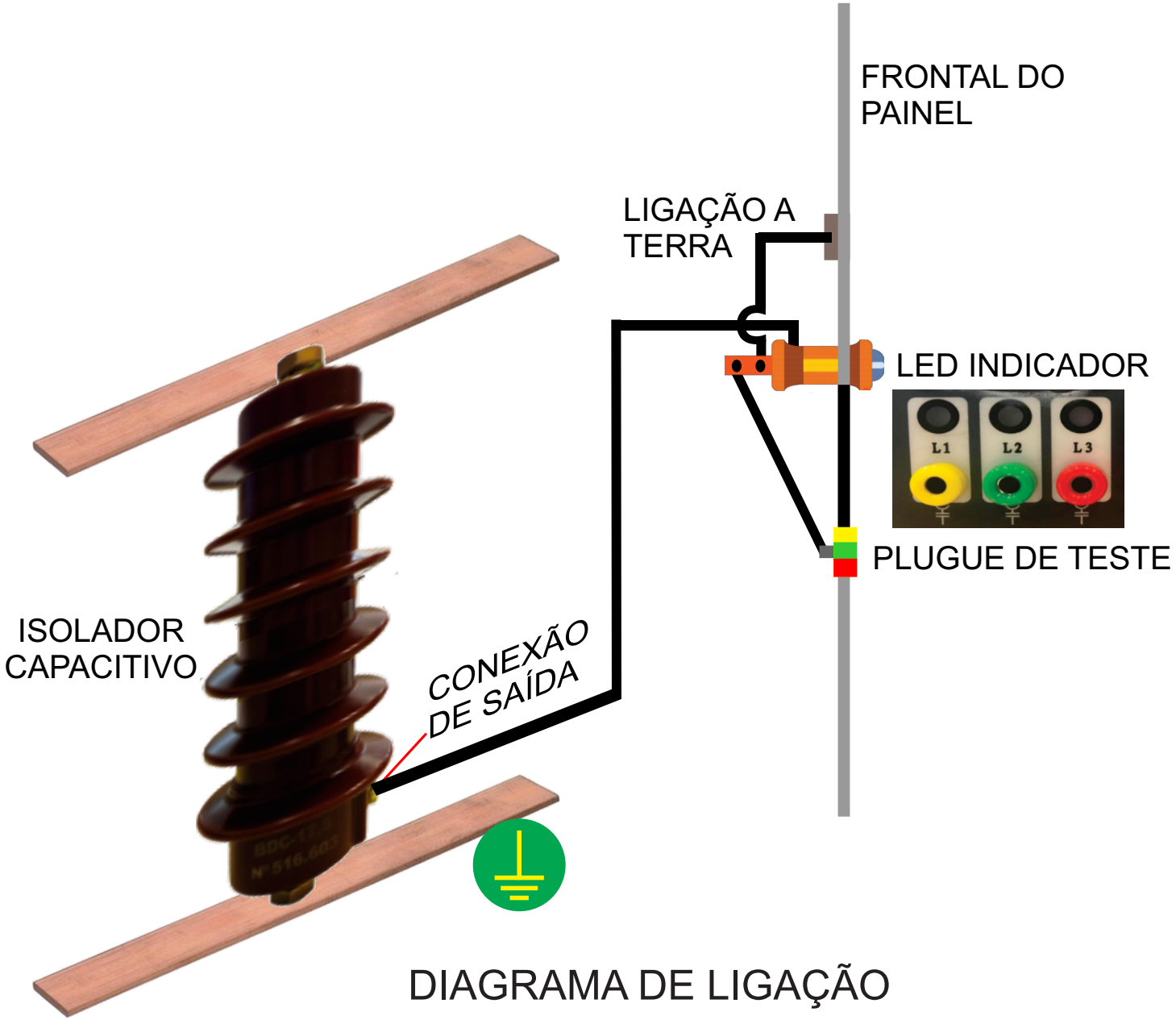

DIAGRAMA DE LIGAÇÃO

Isolador Capacitivo 15/17,5kV

Aislador Capacitivo

Capacitive Insulator

MÉDIA TENSÃO

CARACTERÍSTICAS ELÉTRICAS	CARACTERÍSTICAS ELÉCTRICAS	ELECTRICAL CHARACTERISTICS				
Modelo	***Modelo***	***Model***	***Unid.***	**IEC 60060**			
Tensão Máxima	*Tensión Máxima*	*Max. Voltage*	*kV*	**3,6**	**7,2**	**15**	**17,5**
Tensão Freq. Industrial	*Tensión a Frec. Ind.*	*Power Freq. Voltage*	*kV*	**38**			
NI	*NBI*	*BIL*	*kV*	**95**			
Linha de fuga	*Línea de escape*	*Escape line*	*mm*	**277**			
Frequência	*Frecuencia*	*Frequency*	*Hz*	**50/60**			
Valor da Capacitância	*Valor de la Capacitancia*	*Capacitance value*	*pF*	**180±15**	**150±15**	**80±15**	**80±15**
				IEC 61243-5			
Sensor Indicador de Presença	*Sensor Indicador de Presencia*	*Presence Indicator Sensor*		**BVI 10I**			
Dimensões do Sensor para instalação	*Dimensiones del Sensor para instalación*	*Sensor Dimensions for installation*	*mm*	**92x44**			
Tipo de Iluminação	*Tipo de Iluminación*	*Lighting Type*		**Led**			
Tensão de Trabalho	*Tensión de trabajo*	*Work Tension*	*VDC*	**< 2,5**			
Vida útil do LED	*Vida útil del LED*	*LED lifespan*	*Horas*	**> 100.000**			
Dimensões Orientativas	***Dimensiones***	***Dimensions***					
Altura	*Altura*	*Height*	*175mm*				
Comprimento	*Largo*	*Length*	*71mm*				
Largura	*Ancho*	*Width*	*71mm*				
Fixação	*Fijación*	*Fixing*	*M8x15mm*				
Peso Estimado	*Peso*	*Weight*	*0,7Kg*				

Informações Gerais/Informaciones Generales/General Informations	Sob Consulta/Bajo consulta/On request
-Montagem em qualquer posição / Montaje en cualquier posición / Mounting in any position -Classe de temperatura / Temperatura clase / Temperature class: B (130 ° C) -Uso interior/Uso interior/Internal use -Parafusos, bases e arruelas em aço bicromatizado / Tornillos, bases y arandelas de acero bicromatizados / Bicromatized steel screws, bases and washers	-Outras condições especiais / Otras Condiciones Especiales / Other special conditions

DIMENSÕES / DIMENSIONES / DIMENSIONS(mm)

PESO/PESO/WEIGHT: 0,7kg

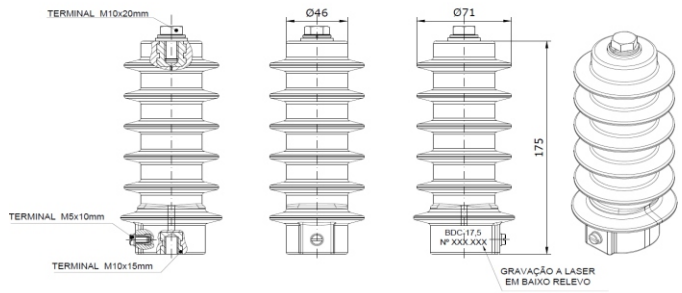

Sensor Indicador de Presença

Sensor Indicador de Presencia

Presence Indicator Sensor

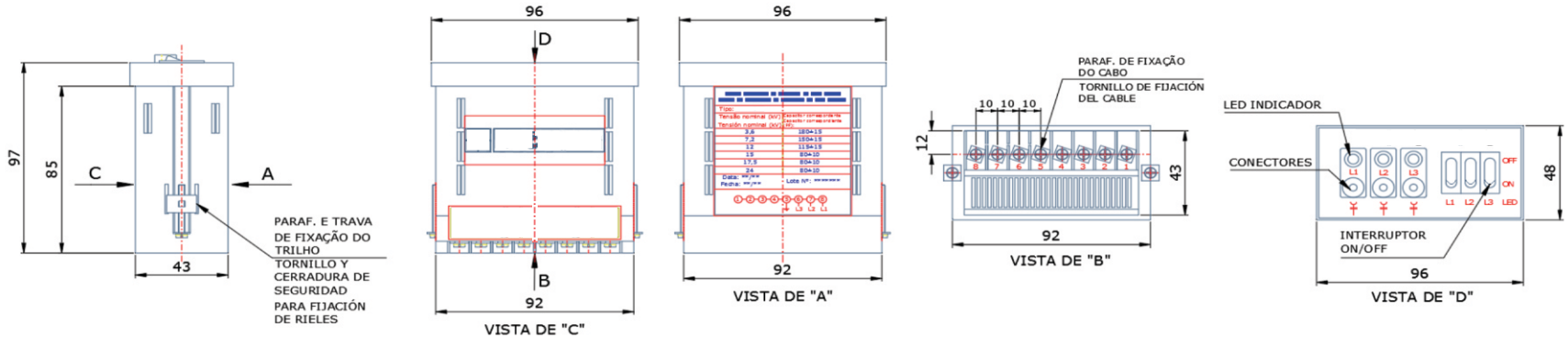

Isolador Capacitivo 36kV

Aislador Capacitivo

Capacitive Insulator

MÉDIA TENSÃO

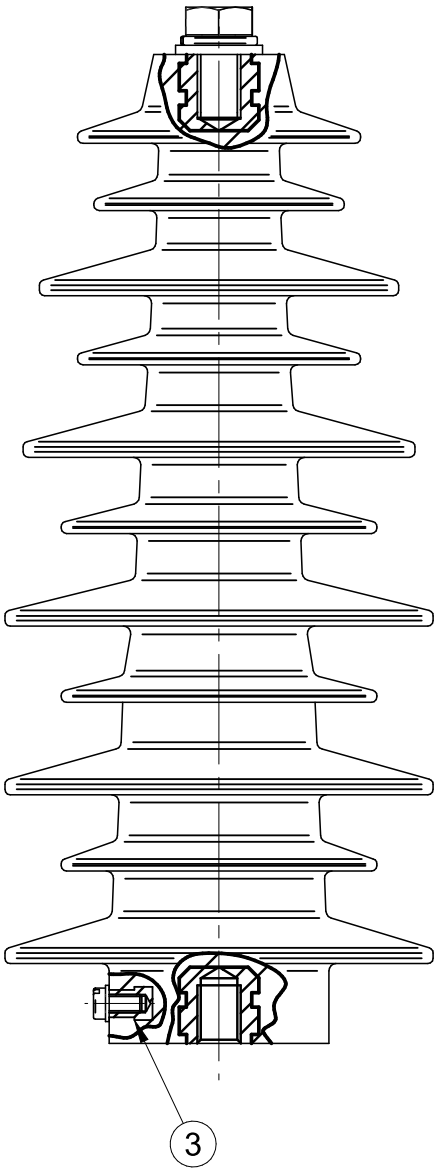

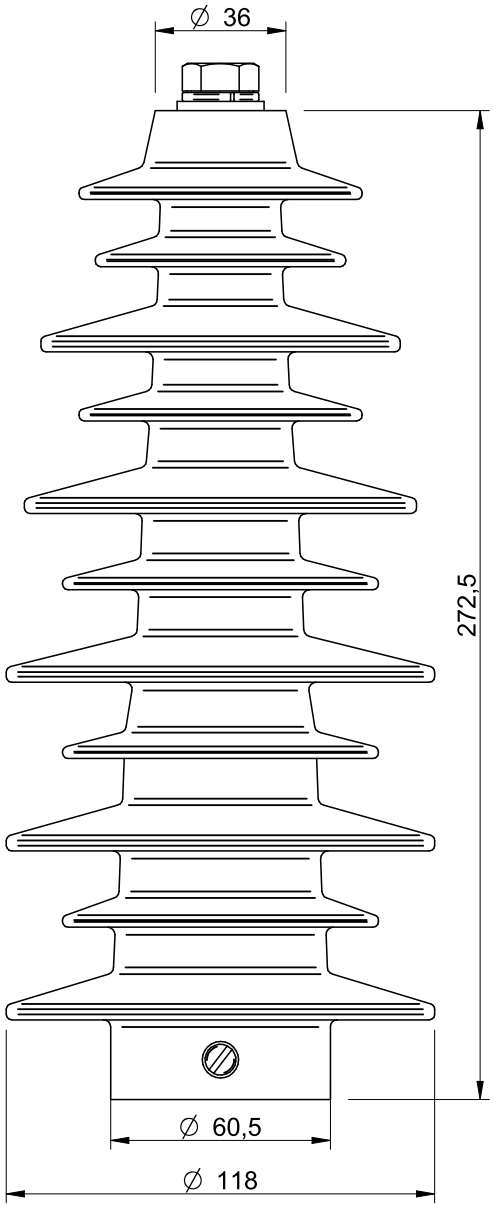

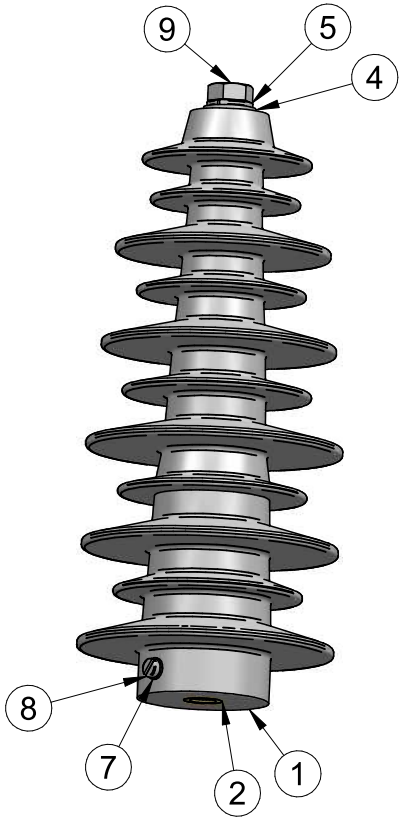

ITE	DESCRIÇÃO	MATERIAL	CÓDIG
1	CORPO ISOLADOR CAPACITIVO	RESINA EPOXI	-
2	BUCHA M12x18mm	LATÃO	GOO-1
3*	BUCHA M5x10mm	LATÃO	G00-06
4	ARRUELA LISA M12 - DIN 125	AÇO BICROMATIZADO	D15-06
5	ARRUELA DE PRESSÃO - DIN 127	AÇO BICROMATIZADO	D19-06
7	ARRUELA LISA M5 - DIN 125	AÇO BICROMATIZADO	D15-02
8	PARAFUSO FENDA M5 - DIN 125	AÇO BICROMATIZADO	D
9	PARAFUSO SEXT. M12 x 20mm	AÇO BICROMATIZADO	D01-62

WWW.MEDIATENSAO.COM.BR